Alles komplett aus EDELSTAHL

Verschraubung 1" Überwurfmutter V2A

• passend zu Schläuche mit Ø außen 27 mm, Ø innen 19 mm

Artikel-Nr.: X49.1A2-1758
Zolltarifnummer: 84819000

EAN: 4067025329918

Shop-URL: https://armag.de/X49.1A2-1758

Ersatzteile:

- X41.xxxV.27.19
  Kneippschlauch TPE-PEX lfd. m Ø27 weiss
- X41.xxxG.27.19
  Kneippschlauch TPE-PEX lfd. m Ø27 grau

armag GmbH • Reinhardstraße 23 • 71116 Gärtringen
Tel: +49 7034 23095-0 • Fax: +49 7034 2879164 • E-Mail: scm@armag • Internet: www.armag.de
© Copyright 2020 - armag GmbH

Mehr Bilder zu "X49.1A2-1758"

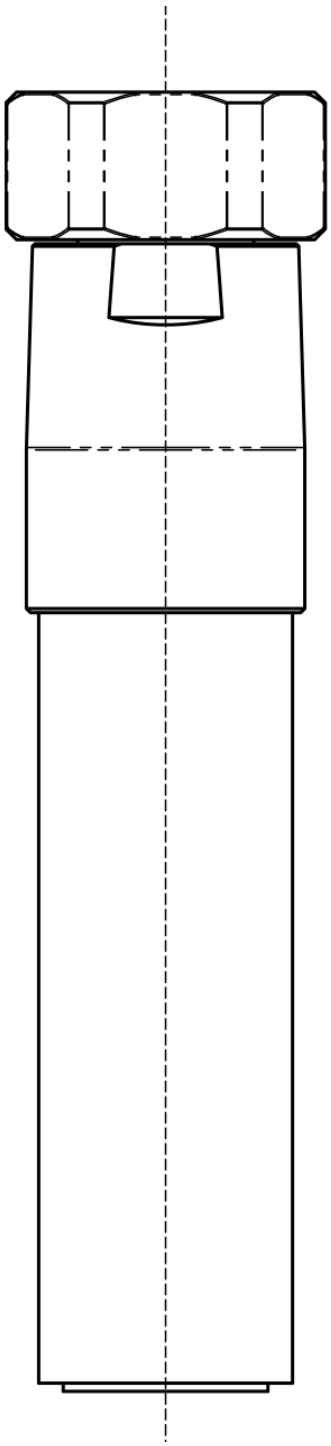

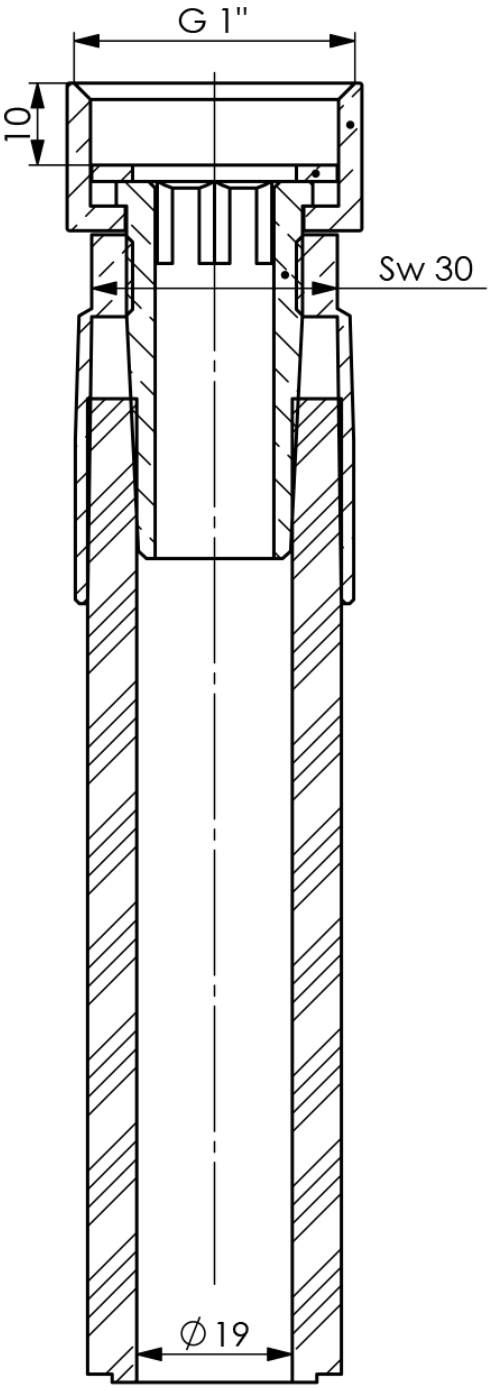

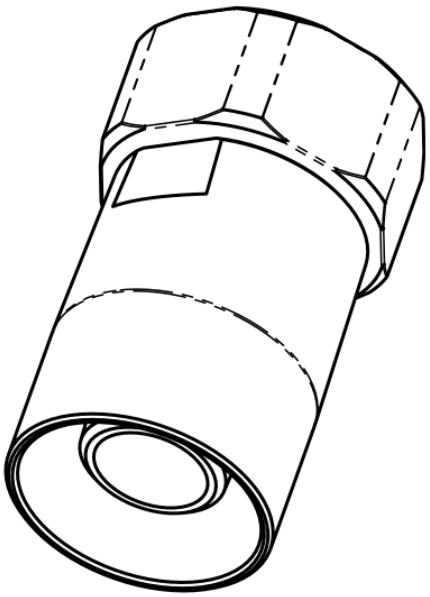

armag GmbH • Reinhardstraße 23 • 71116 Gärtringen
Tel: +49 7034 23095-0 • Fax: +49 7034 2879164 • E-Mail: scm@armag • Internet: www.armag.de
© Copyright 2020 - armag GmbH