Artikel-Nr.: AF.413.05H.G15.2G4
Zolltarifnummer: 39173300

EAN: 4067025130248

Shop-URL: https://armag.de/AF.413.05H.G15.2G4

Material der Armatur:	Ganzmetall
Zubehör:	Wandhalter, Wandventil
Wasseranschluss:	3/4" AG, 3/4" ÜM
Schlauchdurchmesser außen:	Ø 20 mm
Farbe:	Silbergrau
Material Verschraubungen:	Edelstahl
Aufschraubdüse:	Vollg. Siebstrahldüse
Artikeltypen:	Standardartikel
Produktname:	KNAUSS spa
Steuerelement:	1/2" Fettkammer Oberteil
Material des Schlauches:	TPE
Submarke:	spa

spa Kneipp'sche Garnitur 1/2" Ø 20mm 3/4" ÜM

• für den gewerblichen Einsatz in Bädern und Wellnessbereichen
• in silbergrauer Ausführung, 3-schichtig gewebeverstärkt
• mit transparenter Innenseele durch und durch aus Silikon - für Leitungswasser geeignet
• 20mm / 13mm x 3,5mm mit KTW "A" und DVGW-W270 Zulassung Schlauchverschraubung aus Edelstahl poliert
• einerseits mit 3/4" Überwurfmutter, andererseits mit vollgummiummantelter Siebstrahldüse
• mit Wandhalter Ø 48mm aus Edelstahl, Besfestigungsmaterial
• Wandventil mit 4-Flügel-Griff aus Messing verchromt mit 1/2" Fettkammer-Oberteil für hohe Wasserleistung mit DVGW-zugelassenem Rückflussverhinderer Ø 20mm mit flacher Rosette Ø 65mm aus Messing verchromt
• Wandanschluss 1/2"

Mehr Bilder zu "AF.413.05H.G15.2G4"

Wandanschluss 1/2"

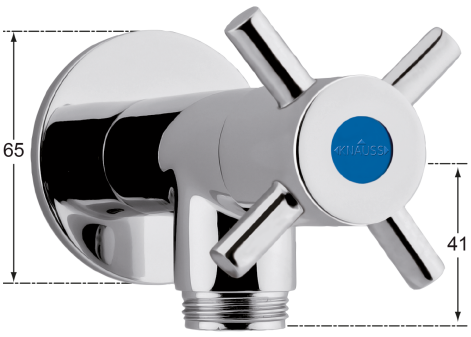

Abgang 3/4"

Wandabstand bis Anschluß 55 mm

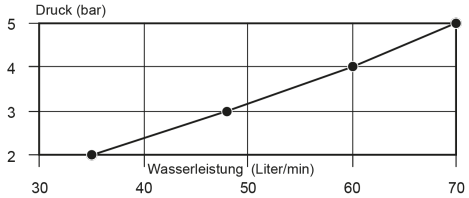

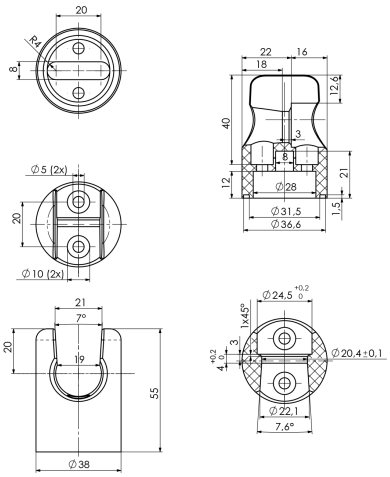

armag GmbH • Reinhardstraße 23 • 71116 Gärtringen
Tel: +49 7034 23095-0 • Fax: +49 7034 2879164 • E-Mail: scm@armag • Internet: www.armag.de
© Copyright 2020 - armag GmbH