Artikel-Nr.: AF.613.110.S20.2G1
Zolltarifnummer: 39173300

EAN: 4067025139265

Shop-URL: https://armag.de/AF.613.110.S20.2G1

Material der Armatur:	Ganzmetall
Zubehör:	Wandhalter, Wandventil
Wasseranschluss:	3/4" AG, 3/4" ÜM
Schlauchdurchmesser außen:	Ø 27 mm
Material Verschraubungen:	Edelstahl
Farbe:	Schwarz
Artikeltypen:	Standardartikel
Produktname:	KNAUSS spa
Steuerelement:	3/4" Fettkammer Oberteil
Material des Schlauches:	Silikon

spa Kneipp'sche Garnitur 3/4" Ø 27mm 3/4" ÜM

• für den gewerblichen Einsatz in Bädern und Wellnessbereichen
• in schwarzer Ausführung
• durch und durch aus Silikon - für Leitungswasser geeignet
• 27mm / 19mm x 4,0mm mit KTW "A" und DVGW-W270 Zulassung Schlauchverschraubung aus Edelstahl poliert
• einerseits mit 3/4" Überwurfmutter, andererseits mit einer Aufweitschraube
• mit Wandhalter Ø 48mm aus Edelstahl, Besfestigungsmaterial
• Wandventil mit 1-Flügel-Griff aus Messing verchromt poliert mit 1/2" Fettkammer-Oberteil für hohe Wasserleistung mit DVGW-zugelassenem Rückflussverhinderer Ø 20mm mit flacher Rosette Ø 65mm aus Messing verchromt
• Wandanschluss 3/4"

Mehr Bilder zu "AF.613.110.S20.2G1"

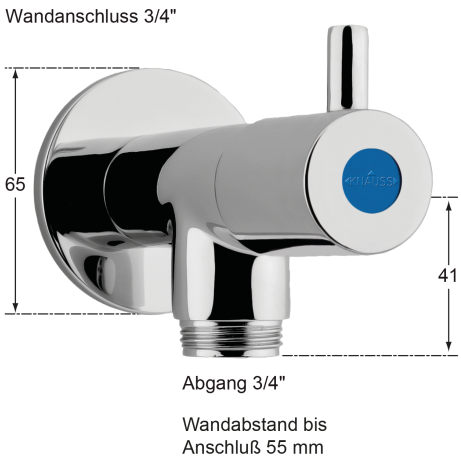

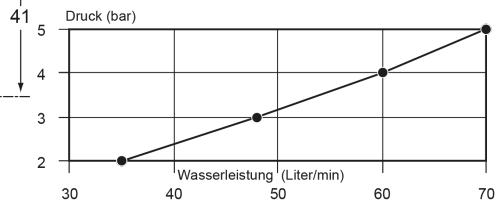

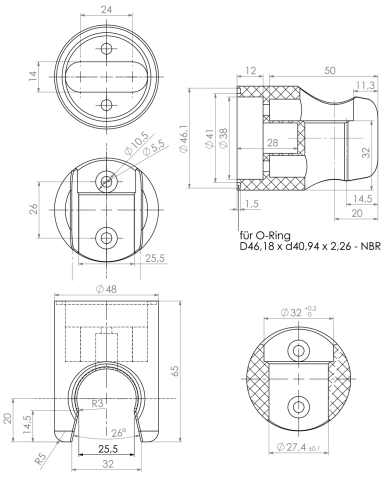

armag GmbH • Reinhardstraße 23 • 71116 Gärtringen
Tel: +49 7034 23095-0 • Fax: +49 7034 2879164 • E-Mail: scm@armag • Internet: www.armag.de
© Copyright 2020 - armag GmbH