Artikel-Nr.: X49.1A1-1291
Zolltarifnummer: 84819000

EAN: 4067025007465

Shop-URL: https://armag.de/X49.1A1-1291

Verschraubung 20/13mm 1/2" Überwurmutter MC

- Für Trinkwasserschläuche 1/2", Ø 13 mm
- 1/2" Innengewinde verchromt
- Verdeckte glatte und übergangslose Ganzmetall-Ausführung
- Lose zur einfachen Selbstmontage oder fertig montiert
- Robuste Ausführung für öffentliche Anlagen
- Modularer Aufbau mit auswechselbaren Einzelkomponenten

armag GmbH • Reinhardstraße 23 • 71116 Gärtringen
Tel: +49 7034 23095-0 • Fax: +49 7034 2879164 • E-Mail: scm@armag • Internet: www.armag.de
© Copyright 2020 - armag GmbH

Mehr Bilder zu "X49.1A1-1291"

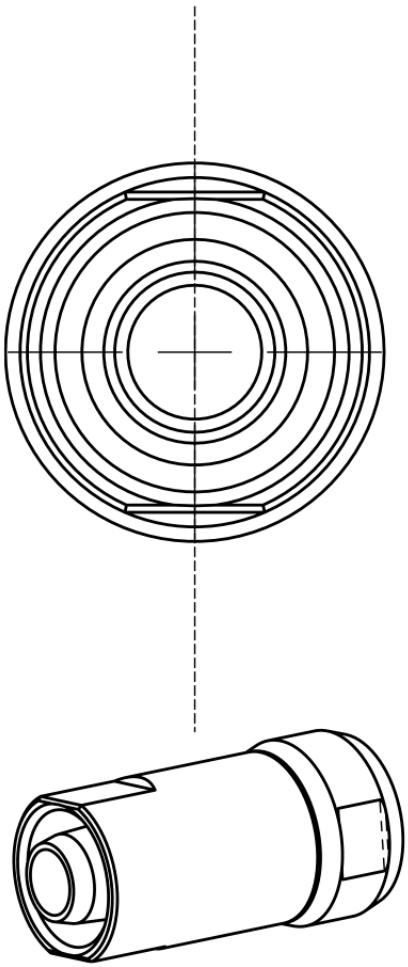

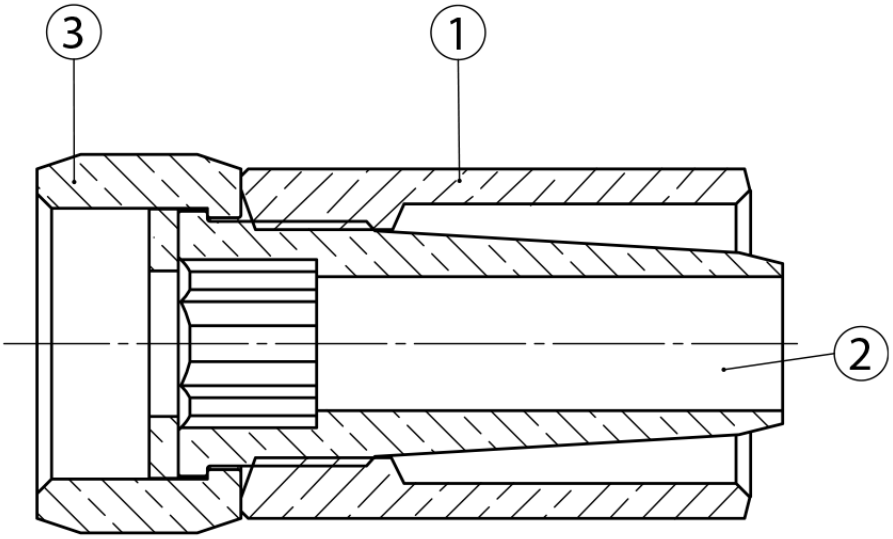

Pos.	Stk.	Bezeichnung
1	1	X49.1A2-1198_2 - Aussenhuelse Kneippschlauch
2	1	X49.1A2-1289_2 - Schlauchverschraubung-Innenteil
3	1	X59.43.2143va - Schraube, kurz - 1/2"-Überwurf

armag GmbH • Reinhardstraße 23 • 71116 Gärtringen
Tel: +49 7034 23095-0 • Fax: +49 7034 2879164 • E-Mail: scm@armag • Internet: www.armag.de
© Copyright 2020 - armag GmbH