Artikel-Nr.: X49.1A1-1482
Zolltarifnummer: 84819000

EAN: 4067025030487

Shop-URL: https://armag.de/X49.1A1-1482

Ersatzteile:

- X41.xxxV.27.19
  Kneippschlauch TPE-PEX lfd. m Ø27 weiss
- X41.xxxG.27.19
  Kneippschlauch TPE-PEX lfd. m Ø27 grau

Verschraubung M30 Überwurfmutter

• Überwurfmutter M30
• passend zu Schläuche mitØ außen 27 mm, Ø innen 19 mm

armag GmbH • Reinhardstraße 23 • 71116 Gärtringen
Tel: +49 7034 23095-0 • Fax: +49 7034 2879164 • E-Mail: scm@armag • Internet: www.armag.de
© Copyright 2020 - armag GmbH

Mehr Bilder zu "X49.1A1-1482"

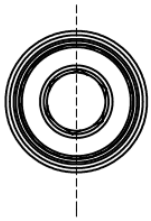

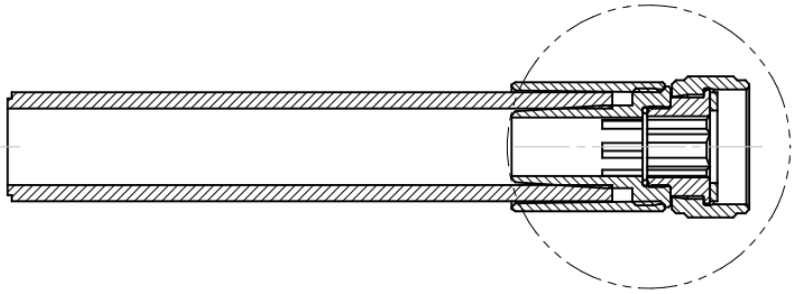

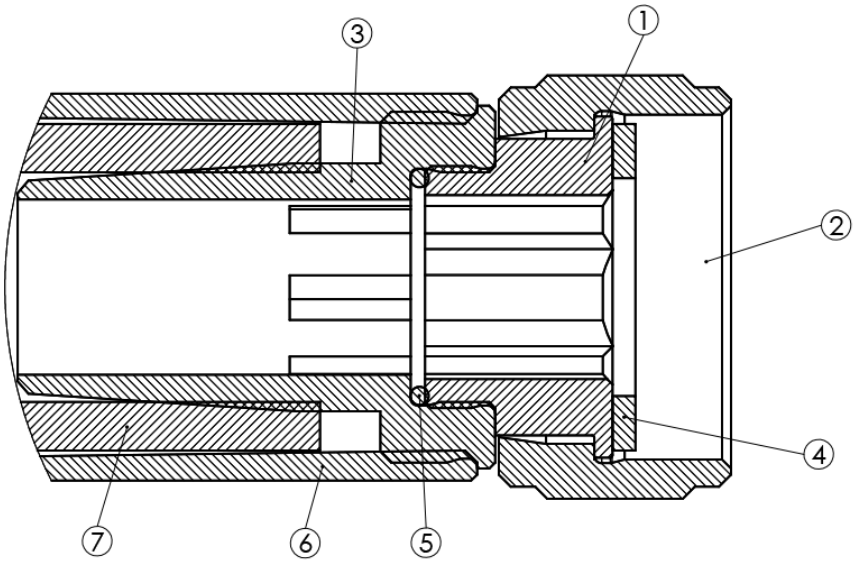

Pos.	Stk.	Bezeichnung
1	1	A1-1493 Schraube M30x1,5 Ü-Wurf
2	1	A1-1136 Überwurfmutter M30x1,5
3	1	A1-1477 Innenschraube 3-4 IG
4	1	Dichtring 27 x 18 x 1,9
5	1	O-Ring Ø16,5x1,5
6	1	A1-1476 Außenhülse
7	1	Schlauch 3/4" - 19x4mm

armag GmbH • Reinhardstraße 23 • 71116 Gärtringen
Tel: +49 7034 23095-0 • Fax: +49 7034 2879164 • E-Mail: scm@armag • Internet: www.armag.de
© Copyright 2020 - armag GmbH