Artikel-Nr.: 1T.2120.BBC1.0TK
Katalog-Nr. alt: 1T.2120.BBC1.0TKT

Zolltarifnummer: 84818011

EAN: 4067025052168

Shop-URL: https://armag.de/1T.2120.BBC1.0TK

Material der Armatur:	Ganzmetall
Steuerelement:	Kartusche Typ "B" - Ø 35mm
Armaturenart:	Hebelmischer
Montageart:	1-Loch-Montage
Montagebohrung:	Ø 35 mm
Wasseranschluss:	3/8" ÜM
Anschlussart:	druckfest
Besonderheit:	Ausziehbare Umstellbrause

mini Spültischbatterie 1/2"

- Mit Schwenkführungsrohr 90°, Ø 28 mm
- Ausziehbare Umstellbrause mit verchromtem Messingkörper
- Wassersparkartusche Ø 35 mm, Typ "B"
- Wassermengen- und Wassertemperaturbegrenzung möglich
- Auf Sockel 50 mm

armag GmbH • Reinhardstraße 23 • 71116 Gärtringen
Tel: +49 7034 23095-0 • Fax: +49 7034 2879164 • E-Mail: scm@armag • Internet: www.armag.de
© Copyright 2020 - armag GmbH

Mehr Bilder zu "1T.2120.BBC1.0TK"

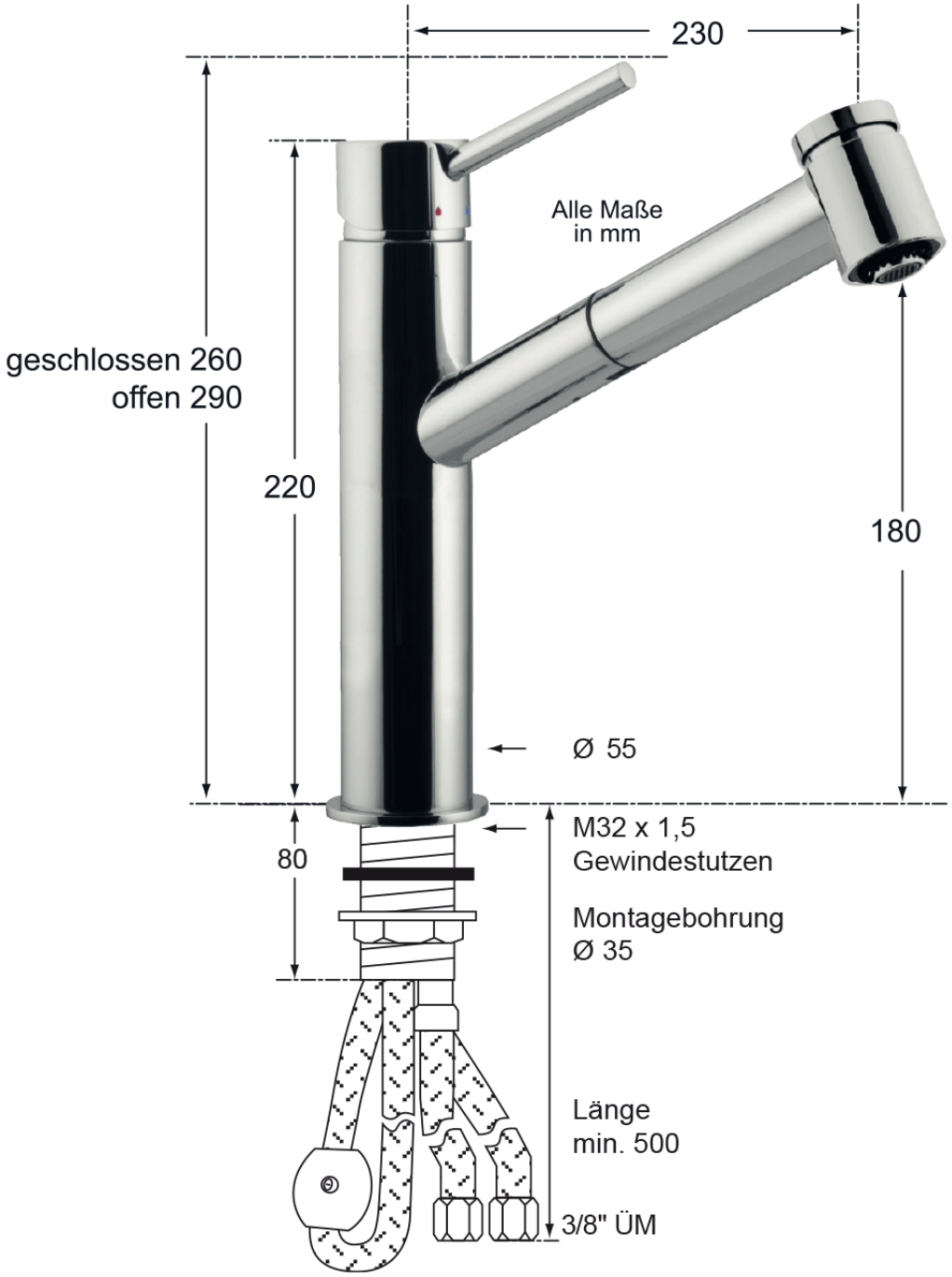

armag GmbH • Reinhardstraße 23 • 71116 Gärtringen
Tel: +49 7034 23095-0 • Fax: +49 7034 2879164 • E-Mail: scm@armag • Internet: www.armag.de
© Copyright 2020 - armag GmbH