Artikel-Nr.: X39.6A1-1378_1
Zolltarifnummer: 84819000

EAN: 4067025060415

Shop-URL: https://armag.de/X39.6A1-1378_1

Profileinsatz für Standrohr

Profileinsatz zur Verbreiterung der Dichtfläche eingesteckt im Standrohr mit O-Ring bis Bj. 2015 aus Messing glanzverchromt

armag GmbH • Reinhardstraße 23 • 71116 Gärtringen
Tel: +49 7034 23095-0 • Fax: +49 7034 2879164 • E-Mail: scm@armag • Internet: www.armag.de
© Copyright 2020 - armag GmbH

Mehr Bilder zu "X39.6A1-1378_1"

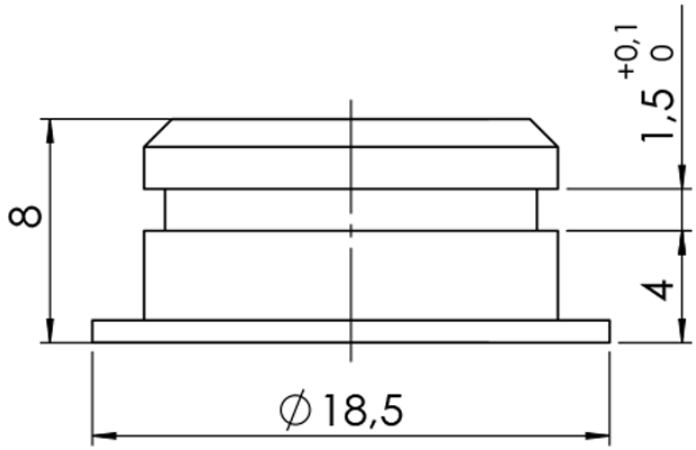

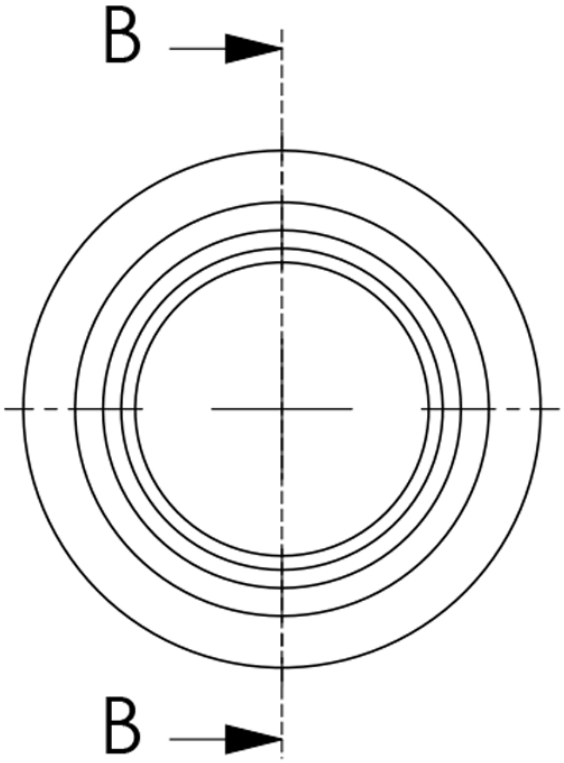

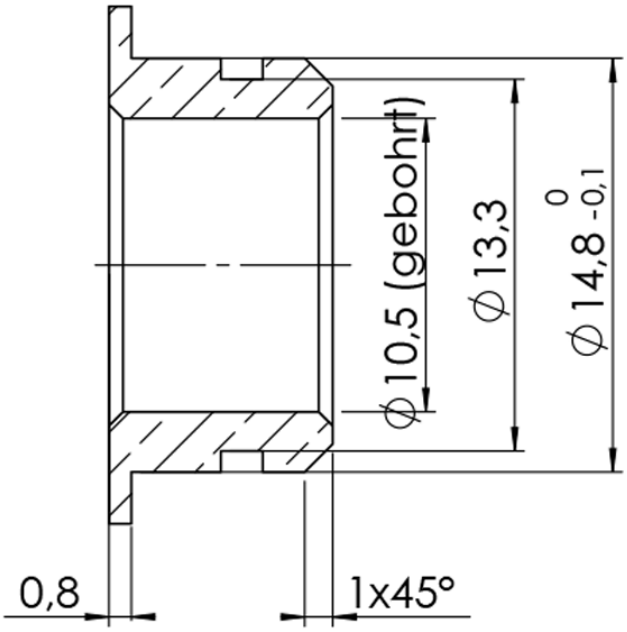

armag GmbH • Reinhardstraße 23 • 71116 Gärtringen
Tel: +49 7034 23095-0 • Fax: +49 7034 2879164 • E-Mail: scm@armag • Internet: www.armag.de
© Copyright 2020 - armag GmbH