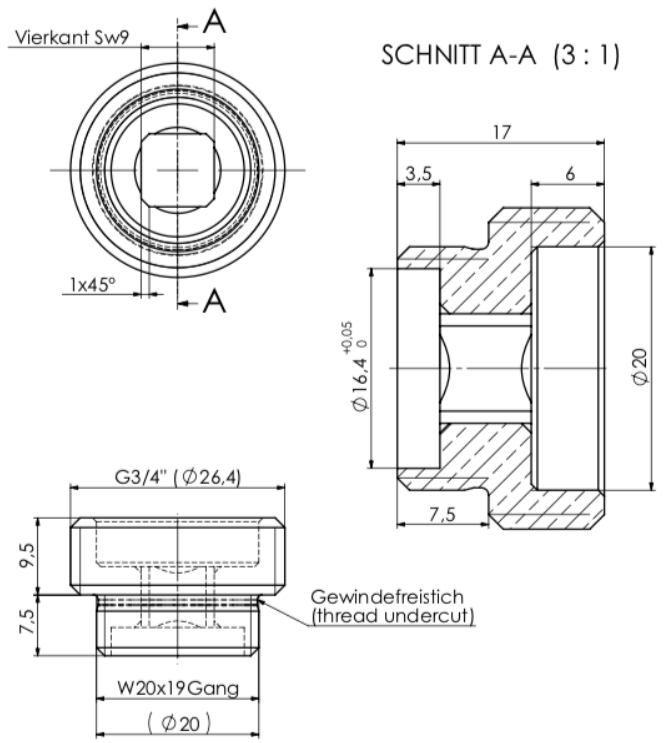


**Artikel-Nr.:** X59.4A1-1333_2
**Zolltarifnummer:** 84819000

**EAN:** 4067025072753

**Shop-URL:** https://armag.de/X59.4A1-1333_2

# Gewindenippel-Endstück für Wandanschluss 3/4" AG kurz

armag GmbH • Reinhardstraße 23 • 71116 Gärtringen
Tel: +49 7034 23095-0 • Fax: +49 7034 2879164 • E-Mail: scm@armag • Internet: www.armag.de
© Copyright 2020 - armag GmbH