Artikel-Nr.: X49.1A1-1503_2
Zolltarifnummer: 84819000

EAN: 4067025072791

Shop-URL: https://armag.de/X49.1A1-1503_2

Gewindenippel M20x1 x 1/2" - SW 14 mm innen (AG x AG) MC

armag GmbH • Reinhardstraße 23 • 71116 Gärtringen
Tel: +49 7034 23095-0 • Fax: +49 7034 2879164 • E-Mail: scm@armag • Internet: www.armag.de
© Copyright 2020 - armag GmbH

Mehr Bilder zu "X49.1A1-1503_2"

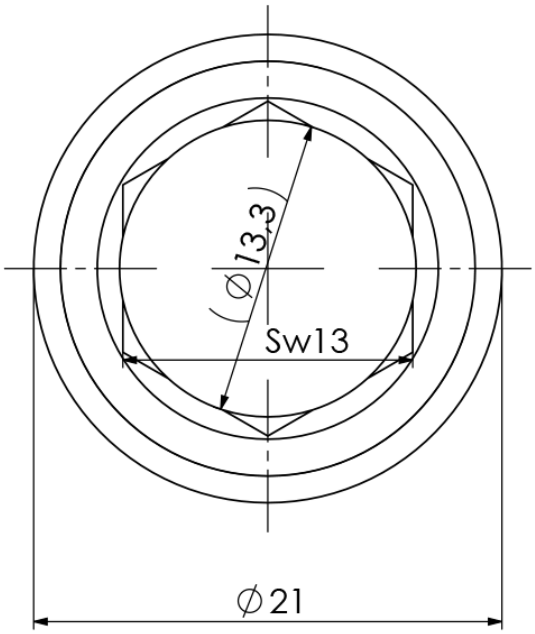

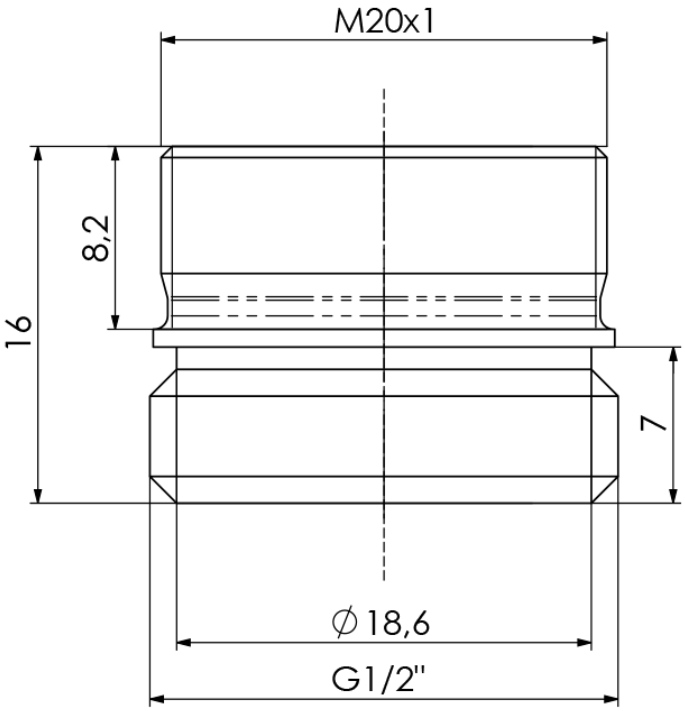

armag GmbH • Reinhardstraße 23 • 71116 Gärtringen
Tel: +49 7034 23095-0 • Fax: +49 7034 2879164 • E-Mail: scm@armag • Internet: www.armag.de
© Copyright 2020 - armag GmbH