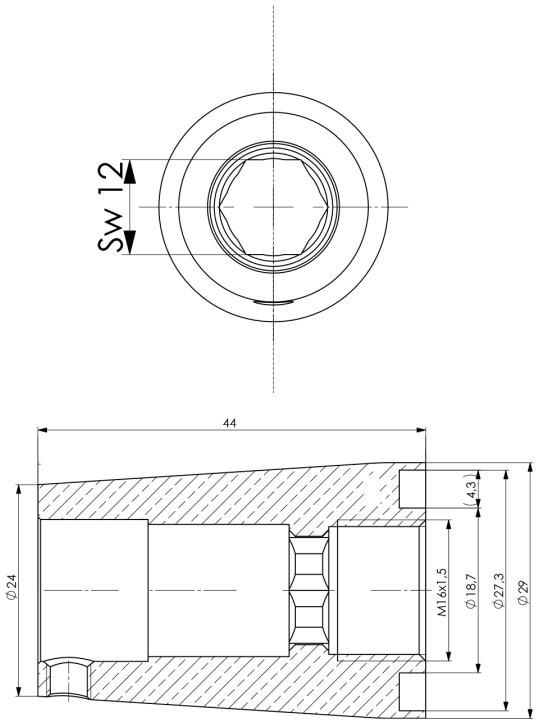

Artikel-Nr.: X39.1A1-1833
Zolltarifnummer: 84819000

EAN: 4067025129426

Shop-URL: https://armag.de/X39.1A1-1833

Brausekopf-Adpater für Brausegriff ohne Absperrung steckbar x M16 IG

armag GmbH • Reinhardstraße 23 • 71116 Gärtringen
Tel: +49 7034 23095-0 • Fax: +49 7034 2879164 • E-Mail: scm@armag • Internet: www.armag.de
© Copyright 2020 - armag GmbH