Artikel-Nr.: X49.1A1-1912
Zolltarifnummer: 84819000

EAN: 4067025131832

Shop-URL: https://armag.de/X49.1A1-1912

Alles komplett aus
EDELSTAHL

Innenschraube M22x2 AG W18x19G_L IØ19 zu A1-1380 MC

armag GmbH • Reinhardstraße 23 • 71116 Gärtringen
Tel: +49 7034 23095-0 • Fax: +49 7034 2879164 • E-Mail: scm@armag • Internet: www.armag.de
© Copyright 2020 - armag GmbH

Mehr Bilder zu "X49.1A1-1912"

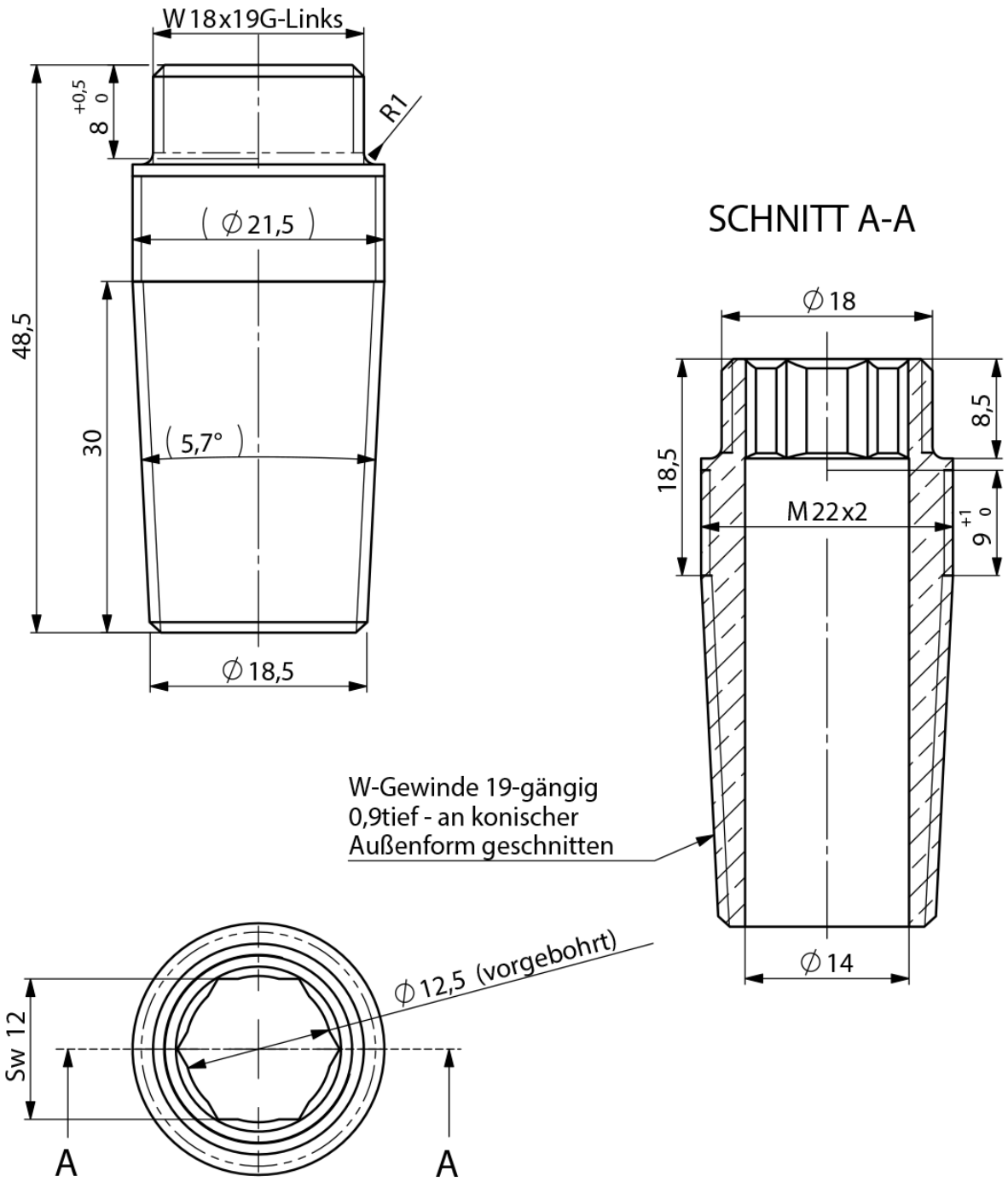

armag GmbH • Reinhardstraße 23 • 71116 Gärtringen
Tel: +49 7034 23095-0 • Fax: +49 7034 2879164 • E-Mail: scm@armag • Internet: www.armag.de
© Copyright 2020 - armag GmbH