Artikel-Nr.: X39.2A1-1116_2
Zolltarifnummer: 84819000

EAN: 4067025133225

Shop-URL: https://armag.de/X39.2A1-1116_2

Adapter für Auslauf Ø18 x 3/4" Überwurfmutter Stecknippel Ø20,3 mm ohne O-Ringe

Mehr Bilder zu "X39.2A1-1116_2"

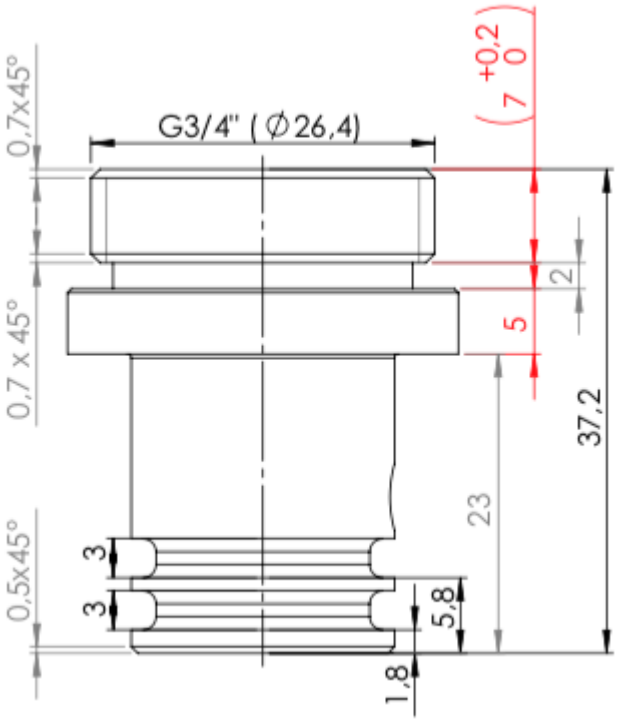

armag GmbH • Reinhardstraße 23 • 71116 Gärtringen
Tel: +49 7034 23095-0 • Fax: +49 7034 2879164 • E-Mail: scm@armag • Internet: www.armag.de
© Copyright 2020 - armag GmbH