Artikel-Nr.: X39.1A1-1763_4
Zolltarifnummer: 84819000

EAN: 4067025181189

Shop-URL: https://armag.de/X39.1A1-1763_4

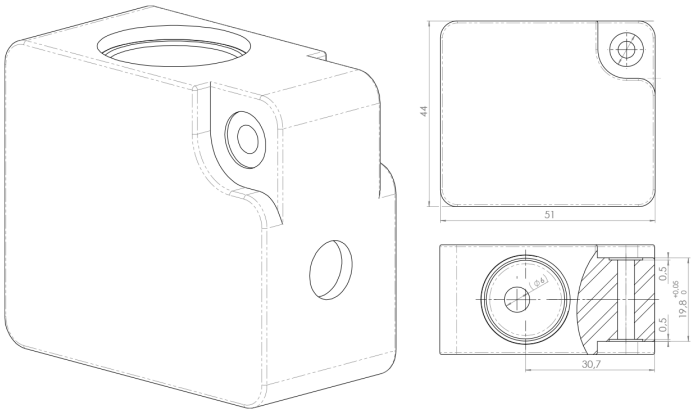

Brausekörper eckig m. 1/2" IG

armag GmbH • Reinhardstraße 23 • 71116 Gärtringen
Tel: +49 7034 23095-0 • Fax: +49 7034 2879164 • E-Mail: scm@armag • Internet: www.armag.de
© Copyright 2020 - armag GmbH