EDELSTAHL

Artikel-Nr.: X49.1A2-1453_1
Zolltarifnummer: 84819000

EAN: 4067025184890

Shop-URL: https://armag.de/X49.1A2-1453_1

Gewicht: 0.052 kg

Aussenhülse SW24 Ø22 + 23 VA

armag GmbH • Reinhardstraße 23 • 71116 Gärtringen
Tel: +49 7034 23095-0 • Fax: +49 7034 2879164 • E-Mail: scm@armag • Internet: www.armag.de
© Copyright 2020 - armag GmbH

Mehr Bilder zu "X49.1A2-1453_1"

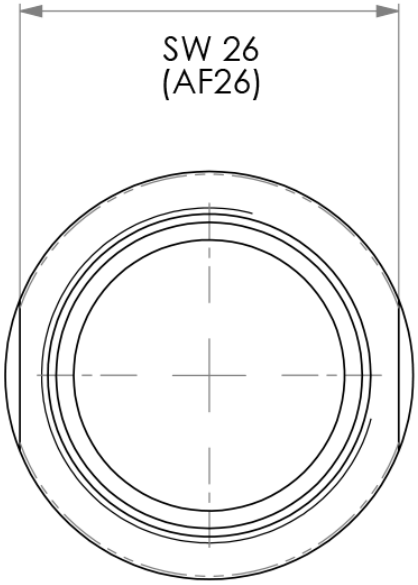

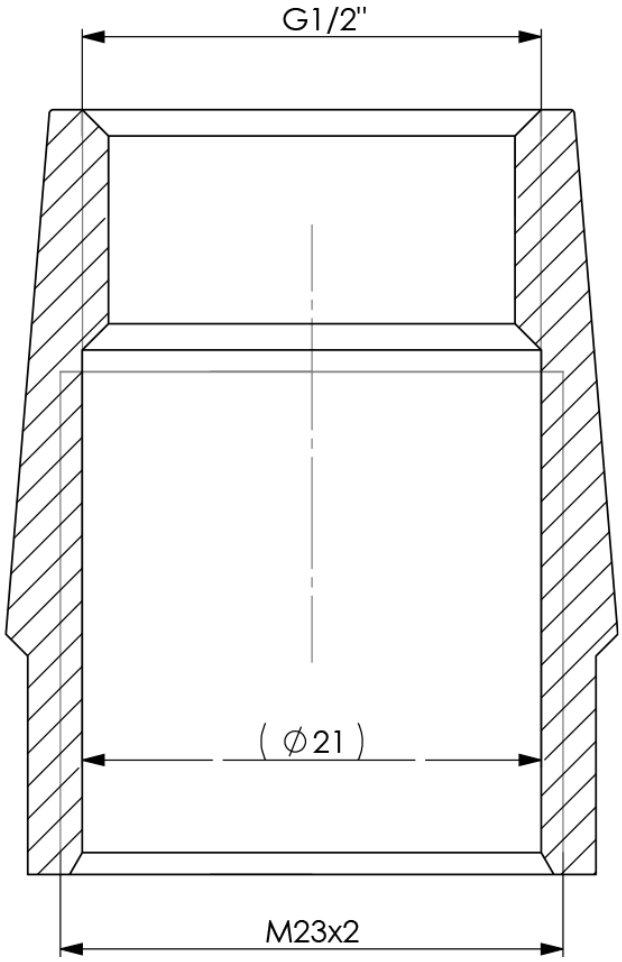

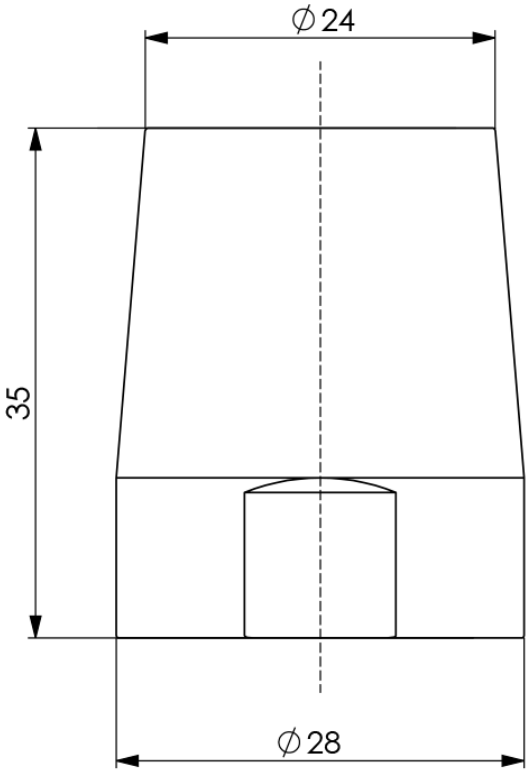

armag GmbH • Reinhardstraße 23 • 71116 Gärtringen
Tel: +49 7034 23095-0 • Fax: +49 7034 2879164 • E-Mail: scm@armag • Internet: www.armag.de
© Copyright 2020 - armag GmbH