EDELSTAHL

Artikel-Nr.: X49.1A2-1453_3
Zolltarifnummer: 84819000

EAN: 4067025184913

Shop-URL: https://armag.de/X49.1A2-1453_3

Aussenhülse SW26 Ø22 VA

armag GmbH • Reinhardstraße 23 • 71116 Gärtringen
Tel: +49 7034 23095-0 • Fax: +49 7034 2879164 • E-Mail: scm@armag • Internet: www.armag.de
© Copyright 2020 - armag GmbH

Mehr Bilder zu "X49.1A2-1453_3"

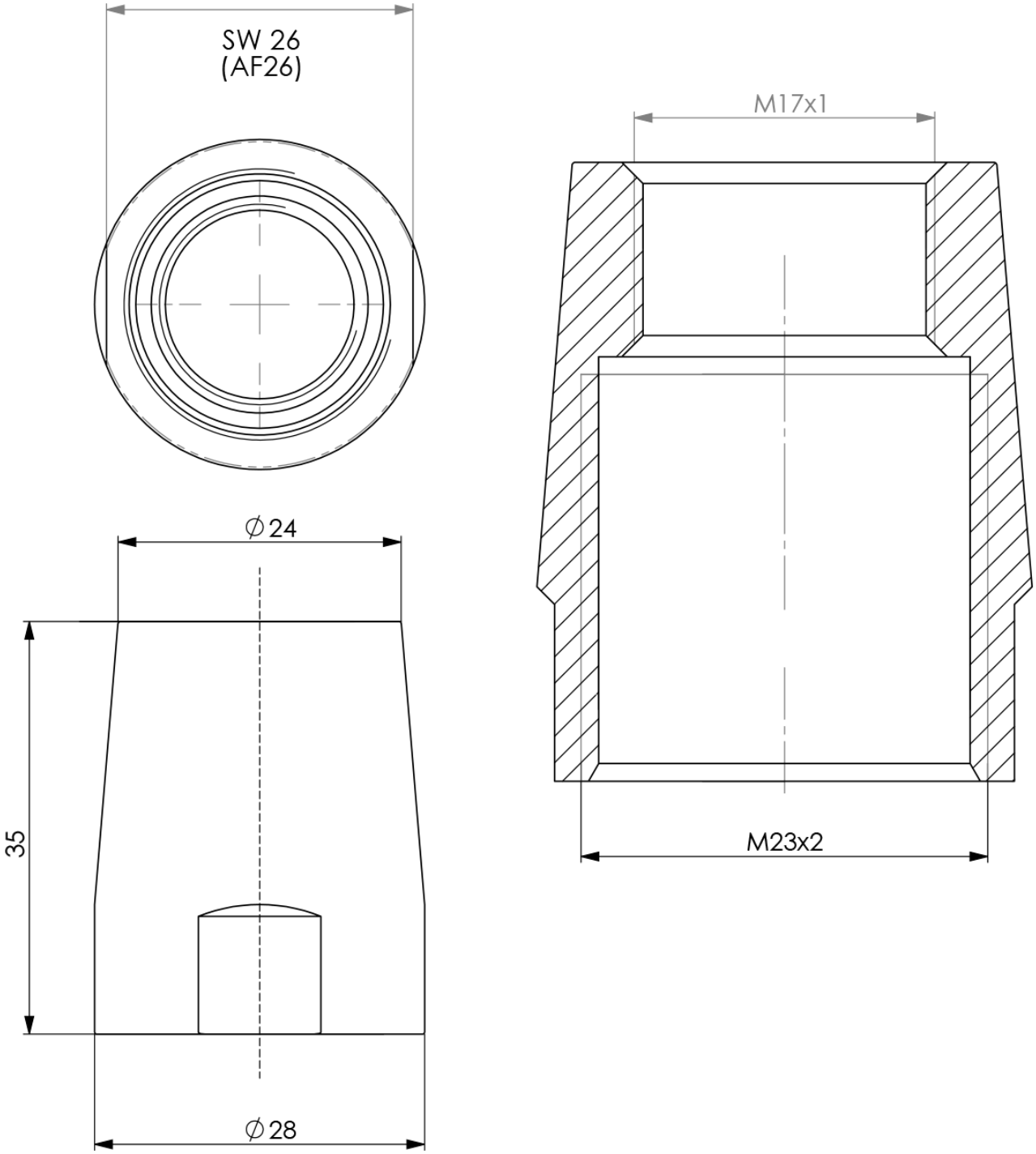

armag GmbH • Reinhardstraße 23 • 71116 Gärtringen
Tel: +49 7034 23095-0 • Fax: +49 7034 2879164 • E-Mail: scm@armag • Internet: www.armag.de
© Copyright 2020 - armag GmbH