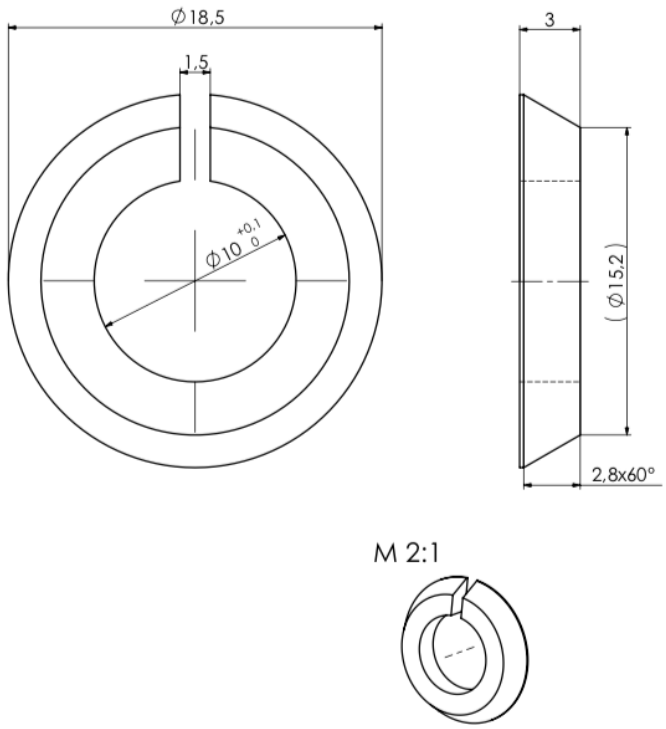

Artikel-Nr.: X59.4A1-1521_2
Zolltarifnummer: 84819000

EAN: 4067025187983

Shop-URL: https://armag.de/X59.4A1-1521_2

Gewicht: 0.051 kg

Schneidring MS 18,7/10,0x3,0mm

armag GmbH • Reinhardstraße 23 • 71116 Gärtringen
Tel: +49 7034 23095-0 • Fax: +49 7034 2879164 • E-Mail: scm@armag • Internet: www.armag.de
© Copyright 2020 - armag GmbH