Artikel-Nr.: X49.1A2-1757_2
Zolltarifnummer: 84819000

EAN: 4067025230290

Shop-URL: https://armag.de/X49.1A2-1757_2

Alles komplett aus
EDELSTAHL

Verschraubung 30/19mm 3/4" Überwurfmutter VA

-
  - passend zu Schläuche mit Ø außen 30 mm, Ø innen 19 mm
  - Verdeckte glatte und übergangslose Ganzmetall-Ausführung
  - Lose zur einfachen Selbstmontage oder fertig montiert
  - Robuste Ausführung für öffentliche Anlagen
  - Modularer Aufbau mit auswechselbaren Einzelkomponenten

armag GmbH • Reinhardstraße 23 • 71116 Gärtringen
Tel: +49 7034 23095-0 • Fax: +49 7034 2879164 • E-Mail: scm@armag • Internet: www.armag.de
© Copyright 2020 - armag GmbH

Mehr Bilder zu "X49.1A2-1757_2"

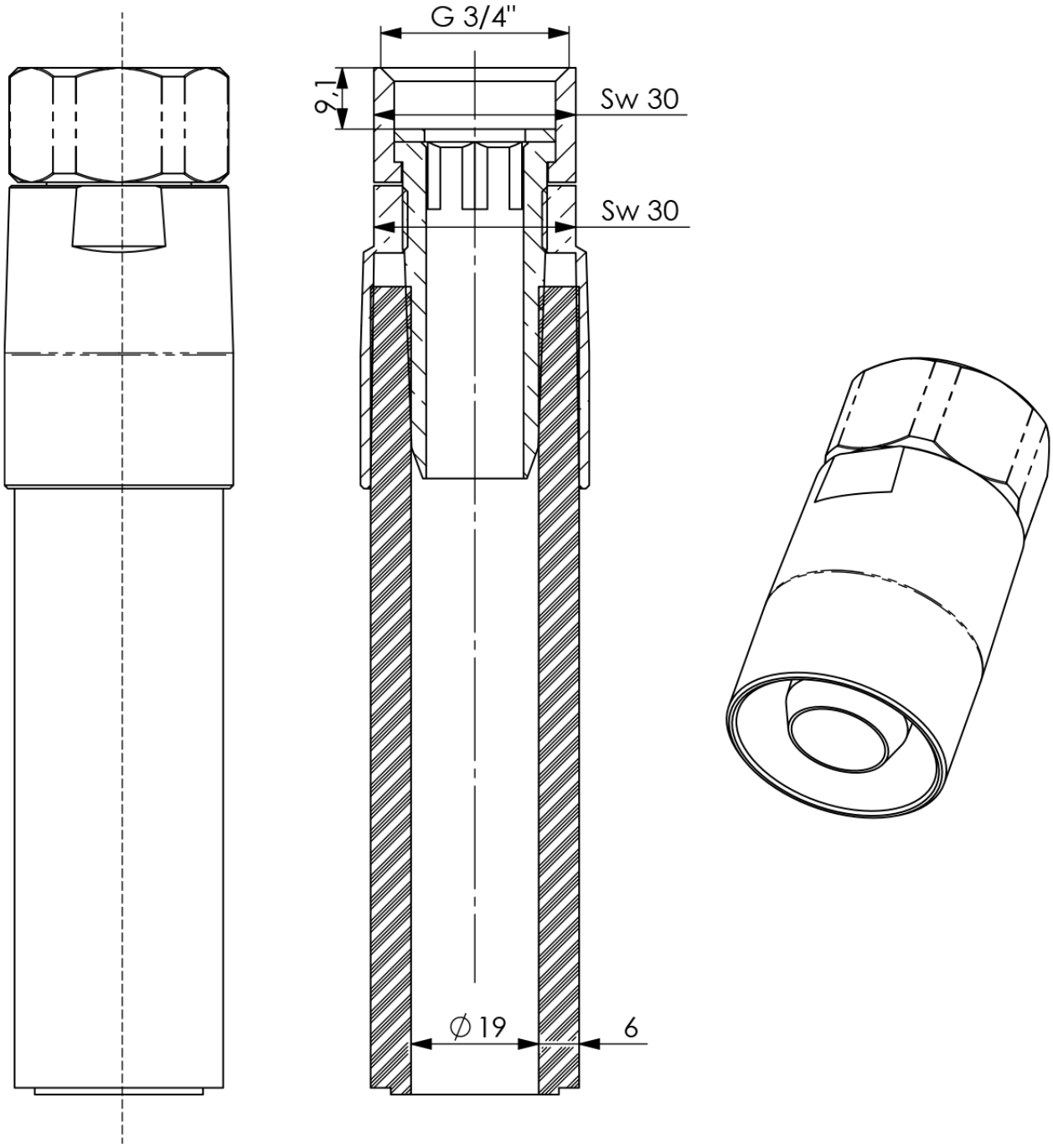

armag GmbH • Reinhardstraße 23 • 71116 Gärtringen
Tel: +49 7034 23095-0 • Fax: +49 7034 2879164 • E-Mail: scm@armag • Internet: www.armag.de
© Copyright 2020 - armag GmbH